AMG-EX-DFTX-42

Внутренний блок

Обозначение (→) указывает направление трубопровода.

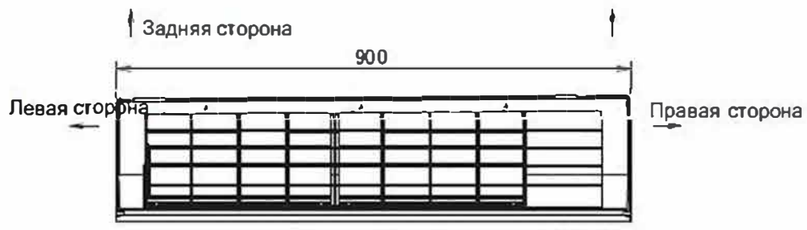

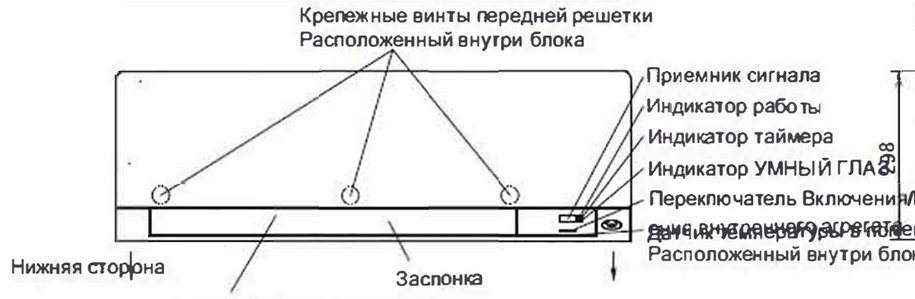

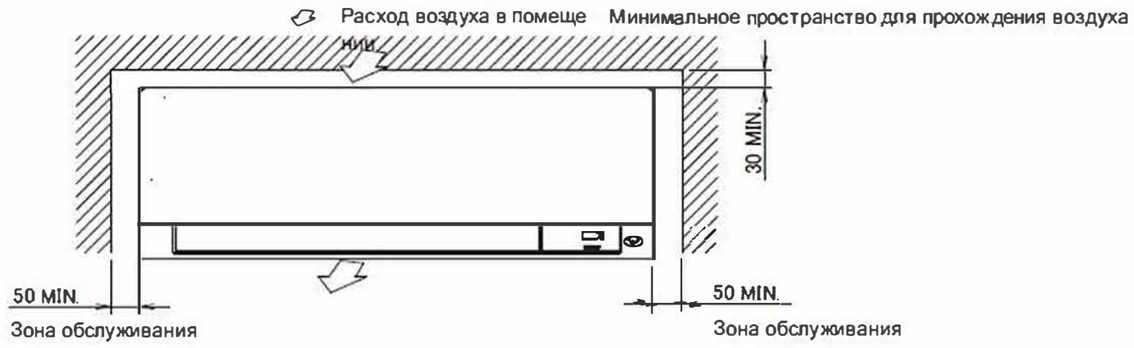

Необходимое пространство для обслуживания и вентиляции

Infrared remote controller

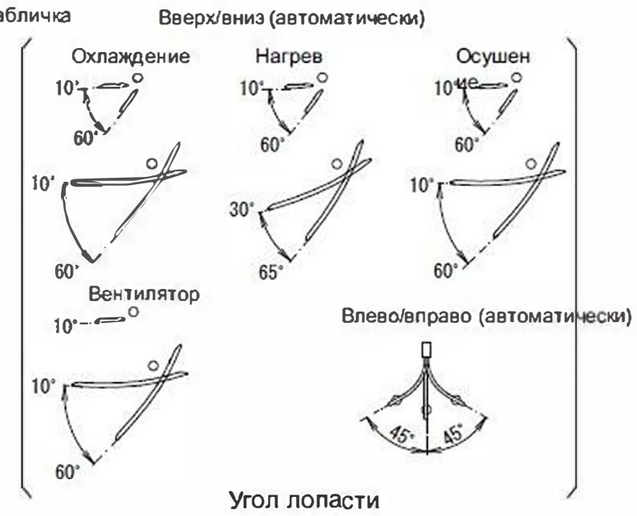

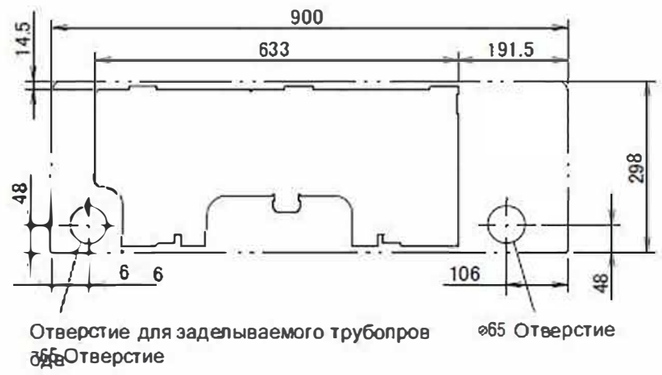

Стандартное расположение отверстий в стене
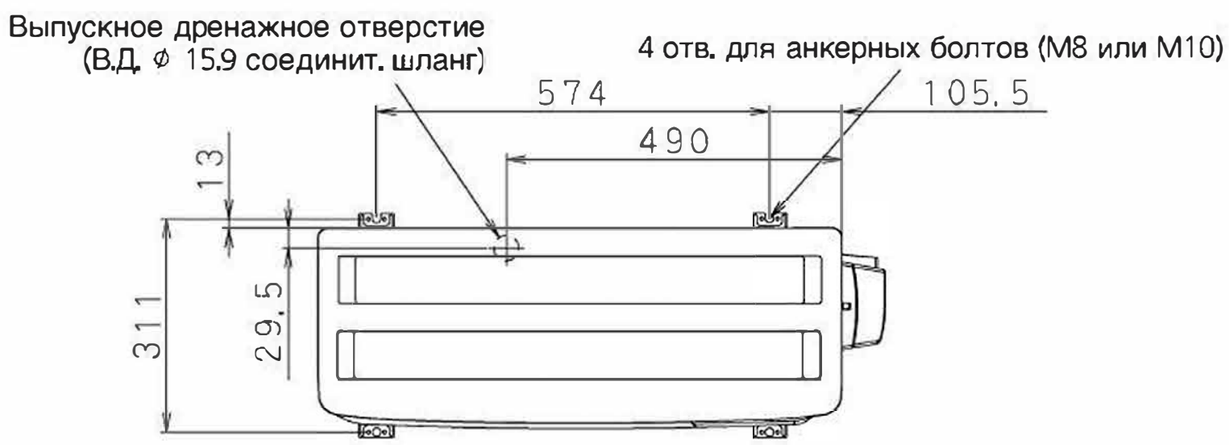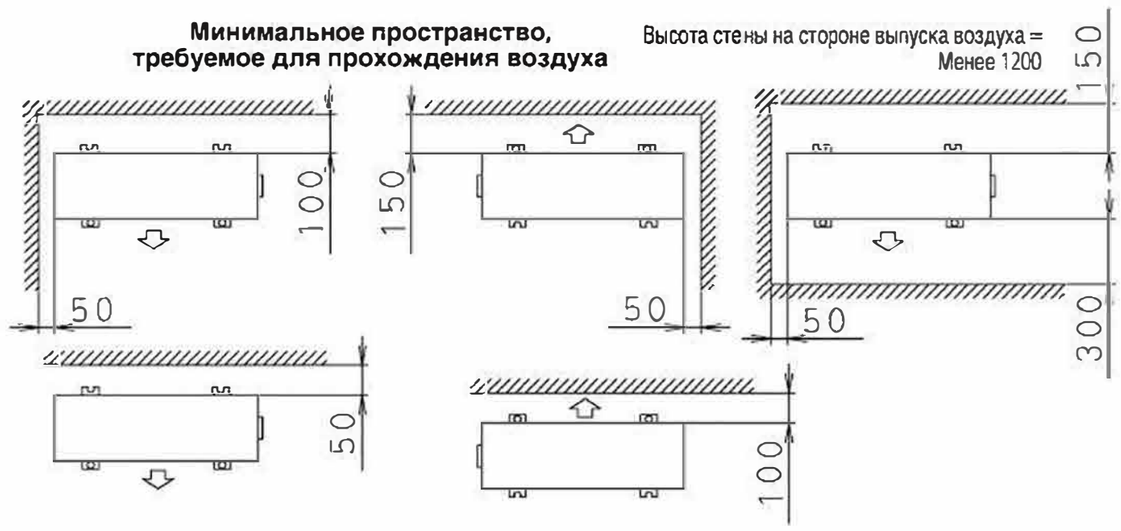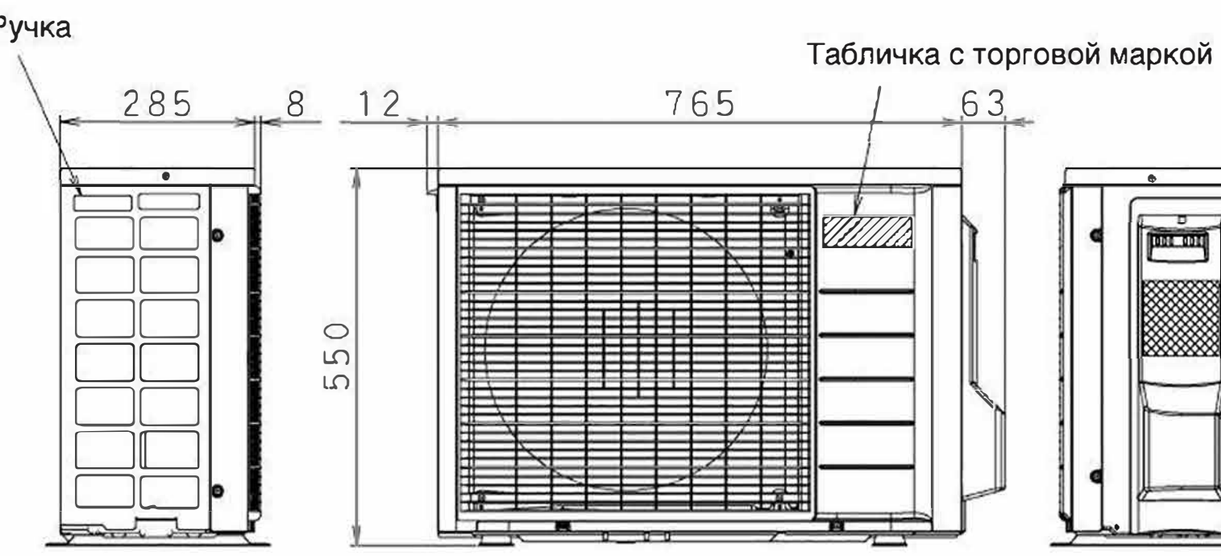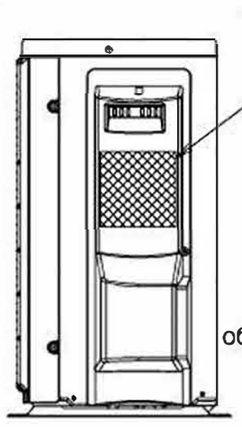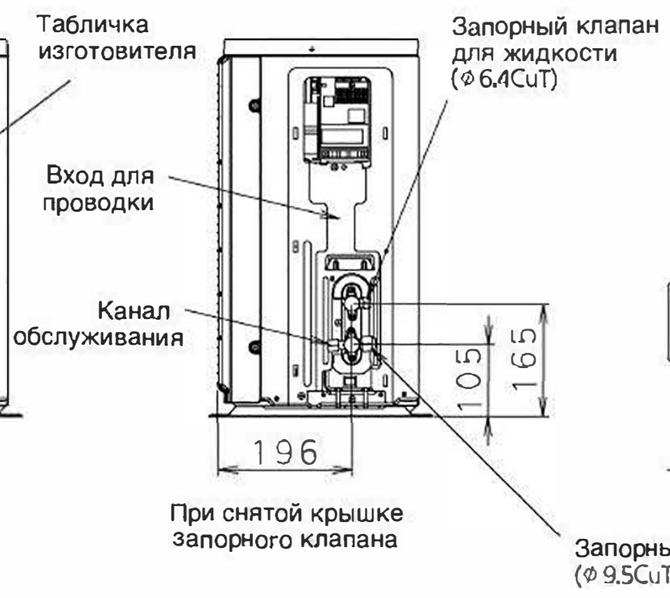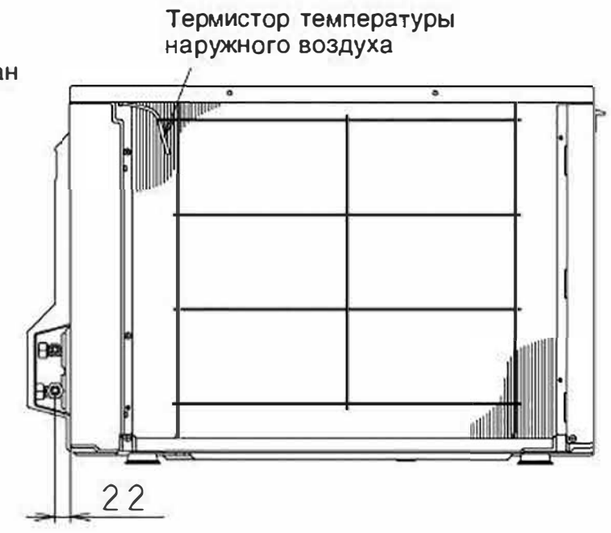
Наружный блок